ВИХРЬ

ПАСПОРТ

МОЮЩИЙ ПЫЛЕСОС

СЕРИЯ МП

МП-1600/20

vihr.su

УВАЖАЕМЫЙ ПОКУПАТЕЛЬ!

Благодарим Вас за выбор продукции торговой марки «ВИХРЬ».

При покупке требуйте проверки полной комплектности и исправности устройства путем его пробного кратковременного запуска, а также наличия инструкции по эксплуатации.

Web site: http://www.vihr.su

vihr.su

ВИХРЬ

Оглавление

1. ОБЩИЕ СВЕДЕНИЯ 5
2. ПРАВИЛА БЕЗОПАСНОСТИ 5
3. КОМПЛЕКТАЦИЯ 7
4. ТЕХНИЧЕСКИЕ ХАРАКТЕРИСТИКИ 7
5. ОБЩИЙ ВИД УСТРОЙСТВА 8
6. ПОДГОТОВКА УСТРОЙСТВА К РАБОТЕ И ПОРЯДОК РАБОТЫ 9
7. ТЕХНИЧЕСКОЕ ОБСЛУЖИВАНИЕ 16
8. ВОЗМОЖНЫЕ НЕИСПРАВНОСТИ И СПОСОБЫ ИХ УСТРАНЕНИЯ 17
9. ТРАНСПОРТИРОВАНИЕ И ХРАНЕНИЕ 18
10. ГАРАНТИЙНЫЕ ОБЯЗАТЕЛЬСТВА 18
11. ГАРАНТИЙНЫЙ ТАЛОН 20
12. СЕРВИСНЫЕ ЦЕНТРЫ 21

vihr.su

1. ОБЩИЕ СВЕДЕНИЯ

Прежде чем приступить к работам по монтажу или эксплуатации оборудования, пожалуйста, внимательно прочтите данную инструкцию. Строго соблюдайте приведенные в инструкции указания!

Сохраните инструкцию в качестве справочника по эксплуатации и для гарантийного ремонта оборудования.

Представленная эксплуатационная документация содержит минимально необходимые сведения для применения изделия. Предприятие-изготовитель вправе вносить в конструкцию усовершенствования, не изменяющие правила и условия эксплуатации, без отражения их в эксплуатационной документации.

2. ПРАВИЛА БЕЗОПАСНОСТИ

Моющий пылесос является оборудованием повышенной опасности. Строго соблюдайте следующие правила техники безопасности. Прочитайте и запомните эти указания до того, как приступите к работе. Используйте изделие только по его прямому назначению, указанному в паспорте.

Вовремя проводите необходимое обслуживание. Любое изменение или модификация инструмента запрещается, так как это может привести к поломке и/или травмам.

Если Вы не имеете навыков в работе с устройством, настоятельно рекомендуется предварительно проконсультироваться у специалиста или опытного пользователя.

Устройство не предназначено для использования лицами (включая детей) с пониженными физическими, сенсорными или умственными способностями или при отсутствии у них опыта или знаний, если они не находятся под контролем или не проинструктированы об использовании прибора лицом, ответственным за их безопасность. Дети должны находиться под присмотром для недопущения игр с прибором.

⚠Внимание!

Не допускается работа при любых неисправностях устройства! Отключите устройство от источника электропитания перед проведением любых регулировок, технического обслуживания, или при хранении.

•Каждый раз перед использованием устройства необходимо произвести его наружный осмотр на предмет отсутствия повреждений, надежности крепления узлов и деталей, целостности шнура питания.

•Оборудование должно быть подключено к сети с напряжением, соответствующим напряжению, указанному в технических

vinrsu

характеристиках. Пониженное напряжение может привести к перегрузке инструмента. Род тока - переменный, однофазный.

•Отключайте оборудование при перерывах в работе, транспортировке и чистке. Обязательно отсоедините кабель питания от сети.

•Не тяните пылесос за кабель питания или всасывающий шланг.

•Не допускайте эксплуатации изделия без защитного заземления!

•Колебание напряжения в электрической сети не должно превышать ±10%.

•Не ремонтируйте и не разбирайте изделие самостоятельно.

•Используйте пылесос только по назначению.

•Не допускайте попадания крупных посторонних предметов во входные и выходные каналы.

•Не перекрывайте всасывающую магистраль пылесоса на долгое время.

•Не всасывайте пылесосом горящие или дымящиеся спички, сигареты или горячий пепел, а также бензин и другие горючие и легковоспламеняющиеся жидкости.

•Не всасывайте пылесосом твердые и острые предметы, чтобы не повредить внутренние детали и фильтры.

•Не рекомендуется использовать пылесос для сбора вязких и взвешенных жидкостей (суспензий, клеев, побелок, красок и т.д.).

•Не переворачивайте пылесос, так как жидкости из бака могут попасть в двигатель и вывести его из строя.

•Не мойте и не погружайте в воду двигатель пылесоса. Это может привести к выходу из строя оборудования или к травмам пользователя.

•В пылесосе можно использовать только чистую поду или раствор чистой воды со специальными моющими средствами для мебели и ковром. Другие жидкости в пылесосе использовать запрещено.

•Не включайте пылесос в разобранном виде

•Не используйте пылесос в качестве насоса.

•Не используйте пылесос во взрывоопасных средах и рядом с легковоспламеняющимися и взрывоопасными веществами. Искра в двигателе может привести к возгоранию.

•Не собирайте предметы, которые могут легко прилипнуть к фильтру, такие как известковый порошок, гипс и графитовый порошок. Они могут заблокировать двигатель и вывести его из строя.

vihr.su

3. КОМПЛЕКТАЦИЯ

В стандартный комплект поставки моющего пылесоса входят:

Пылесос – 1 шт.
Колёса – 4 шт. (могут быть уже установленными)
Шланг гофрированный – 1 шт.
Трубка алюминиевая – 2 шт.
Насадка для пола (сухая и влажная уборка) – 1 шт.
Моющая насадка для пола – 1 шт.
Моющая насадка для мебели – 1 шт.
Насадка щелевая – 1 шт.
Фильтр поролоновый (вкладыш) – 1 шт.
Фильтр поролоновый (цилиндр) – 1 шт.
Фильтр HEPA – 1 шт.
Ёмкость для воды – 1 шт.
Мешок бумажный для сбора пыли (сухая уборка) – 1 шт.
Паспорт – 1 шт.
Упаковка – 1 шт.

vinr.su

4. ТЕХНИЧЕСКИЕ ХАРАКТЕРИСТИКИ

Серия МП / Модель	**МП-1600/20**
Напряжение в сети, В/Гц	220-230 / 50
Потребляемая мощность двигателя, Вт	1600
Рабочее разряжение, кПа	19
Мощность всасывания, Вт	320
Режимы работы	всасывание / выдувание / влажная уборка
Объем бака, л	20
Материал бака	Нержавеющая сталь
Объем емкости для воды, л	3,5
Длина гофрированного шланга, м	2,5
Уровень шума, дБ	<80
Длина шнура питания, м	4

Таблица 1 Технические характеристики

5. ОБЩИЙ ВИД УСТРОЙСТВА

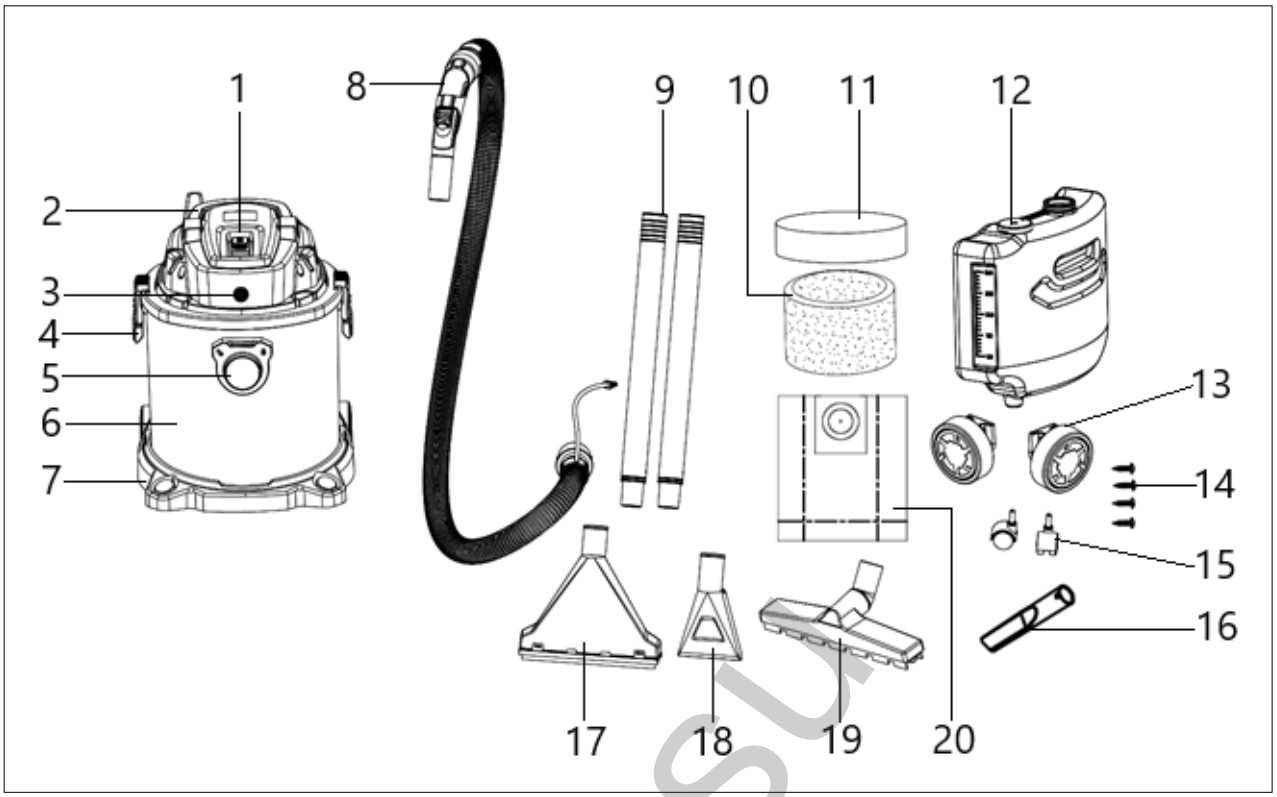

Рис.1 Общий вид

1. Клавиша включения
2. Ручка для переноски
3. Коннектор подключения шланга для подачи воды
4. Фиксатор крышки пылесоса
5. Отверстие для подключения гофрированного шланга
6. Бак
7. Основание
8. Гофрированный шланг со шлангом подачи воды
9. Трубки пластиковые
10. Фильтр поролоновый (вкладыш)
11. Фильтр поролоновый (цилиндр)
12. Емкость для воды
13. Задние колеса
14. Шурупы для крепления колес
15. Передние колеса
16. Щелевая насадка
17. Моющая насадка для пола
18. Моющая насадка для мебели
19. Насадка для пола
20. Бумажный мешок для пыли

Внешний вид изделия может отличаться от изображенного в данном руководстве.

vihr.su

6. ПОДГОТОВКА УСТРОЙСТВА К РАБОТЕ И ПОРЯДОК РАБОТЫ

Моющий пылесос предназначен для сухой и влажной уборки помещений, а также для чистки ковровых покрытий и мягкой мебели.

Подготовка к работе

Перед началом работы необходимо установить колёса. Для этого снимите крышку с электродвигателем, переверните бак и присоедините колеса. Передние колеса устанавливаются просто нажатием, а задние необходимо фиксировать шурупами.

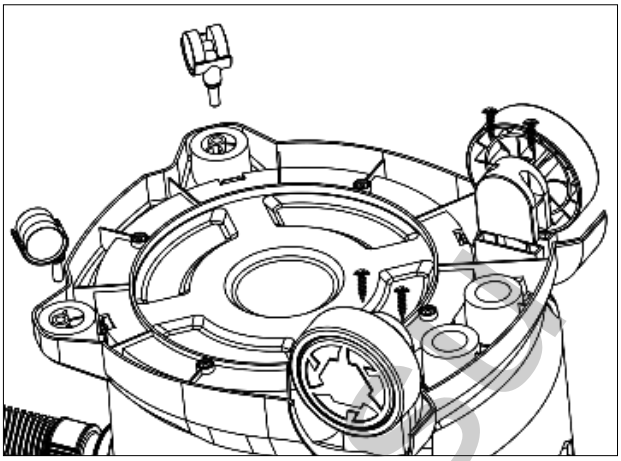

Рис. 2 Установка колес

Далее поставьте пылесос в рабочее положение и установите емкость для воды.

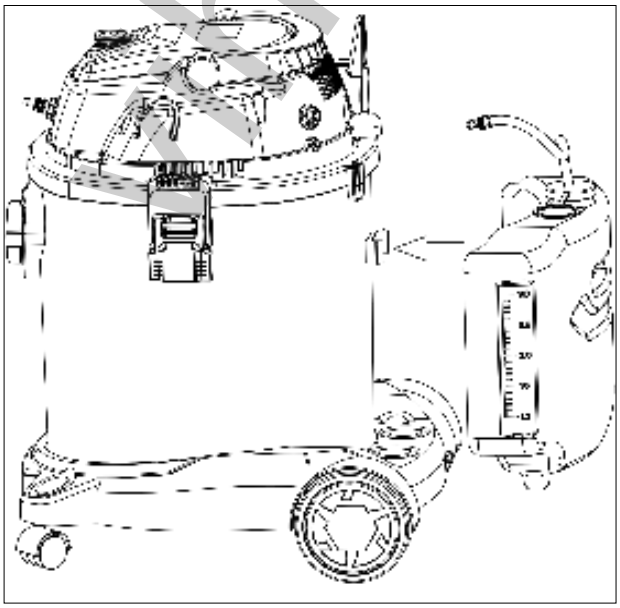

Рис. 3 Установка емкости для воды

Далее необходимо установить фильтры.

⚠Внимание!

Не эксплуатируйте пылесос без фильтров!

Установите фильтры из комплекта, как показано на рисунке ниже. При сухой уборке используйте фильтр HEPA, при влажной уборке поролоновый фильтр.

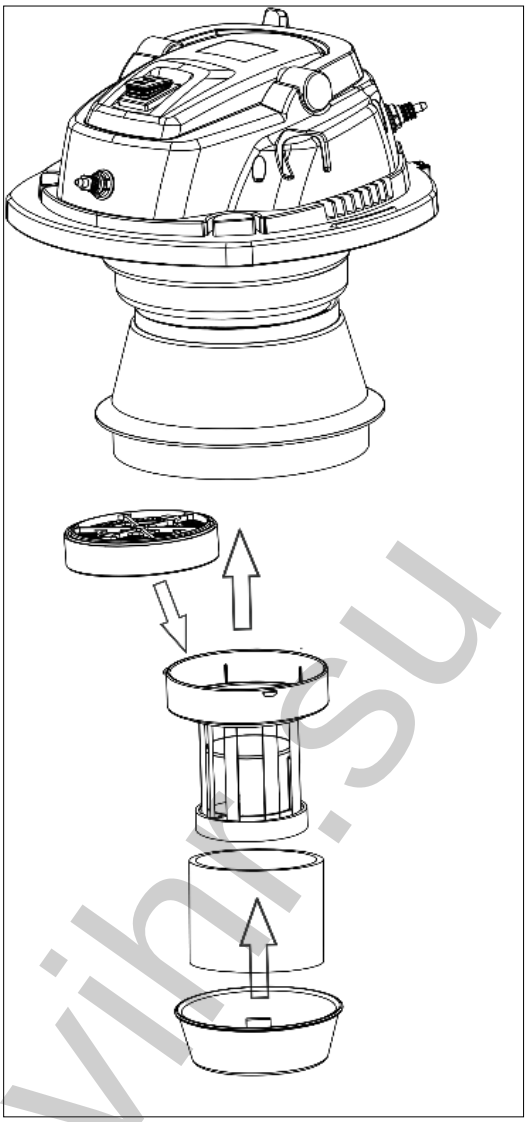

Рис. 4 Установка фильтров

Вставьте водяной клапан в крышку с электродвигателем и поверните его по часовой стрелке, чтобы зафиксировать.

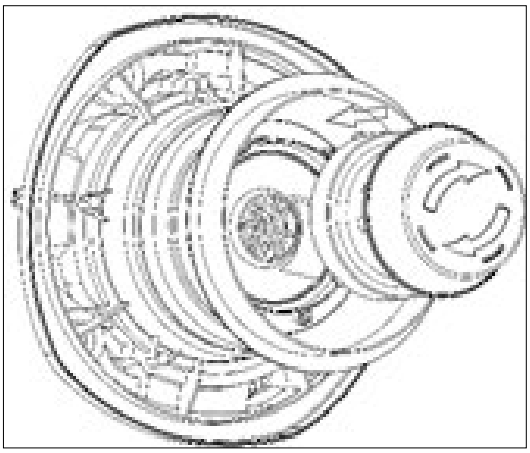

Рис. 5 Установка фильтров

vihr.su

При сухой уборке установите мешок для пыли, при влажной уборке он не нужен.

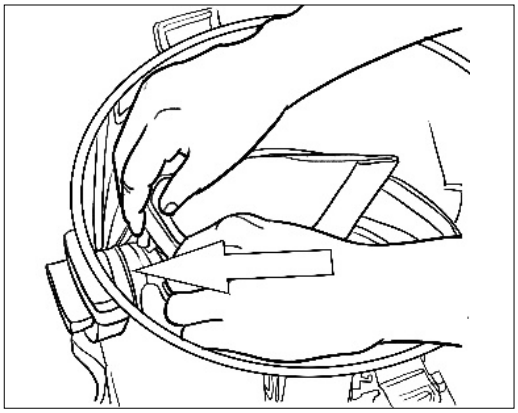

Рис. 6 Установка мешка для сухой уборки

Накройте крышкой с электродвигателем бак пылесоса и зафиксируйте замками.

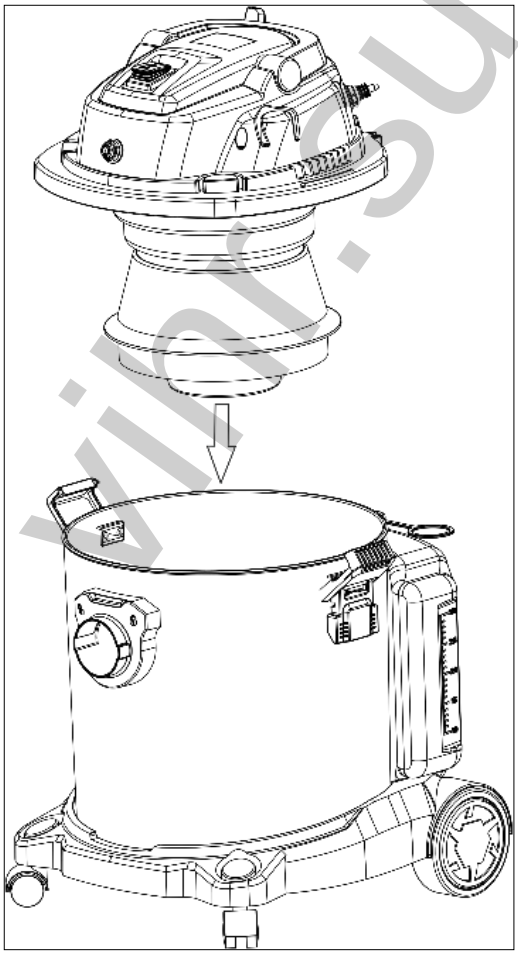

Рис. 7 Установка крышки пылесоса

Подсоедините шланг к отверстию для всасывания на баке пылесоса. Соберите и присоедините к шлангу трубки и/или насадки, необходимые для конкретного типа уборки.

Для фиксации шланга проверните его по часовой стрелке.



Рис. 8 Подсоединение гофрированного всасывающего шланга

Для режима влажной уборки и чистки ковров и мебели соедините все коннекторы шланга подачи воды, для фиксации проверните по часовой стрелке.

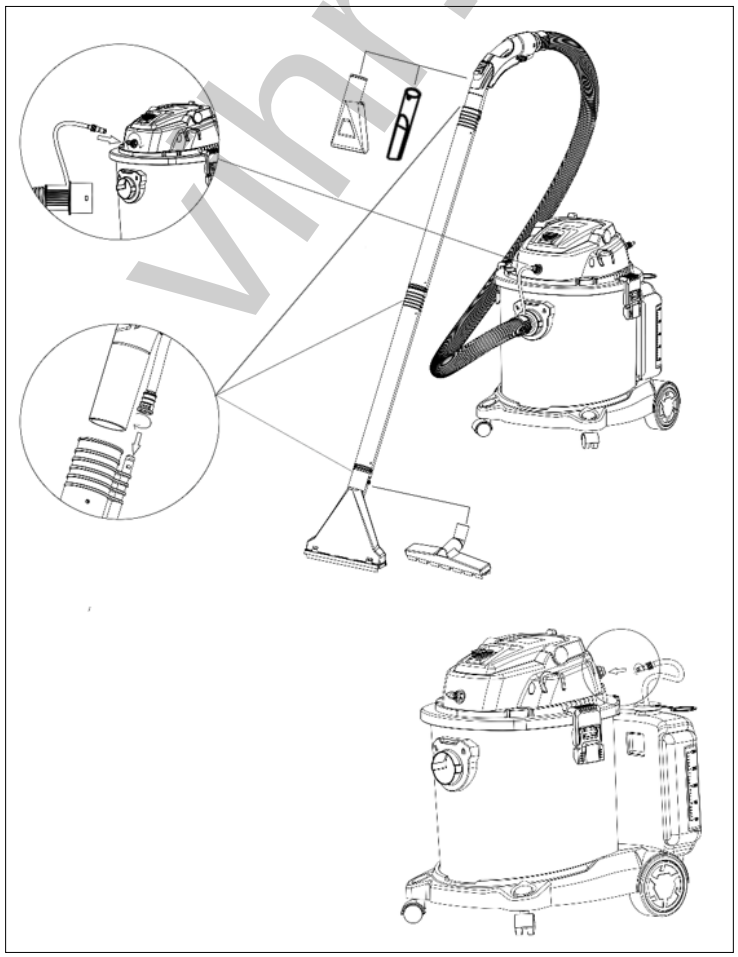

Рис. 9 Подсоединение шланга подачи воды

vihr.su

Наполните емкость для воды моющим средством или водой. Разбавьте моющее средство водой, чтобы оно не было слишком густым.

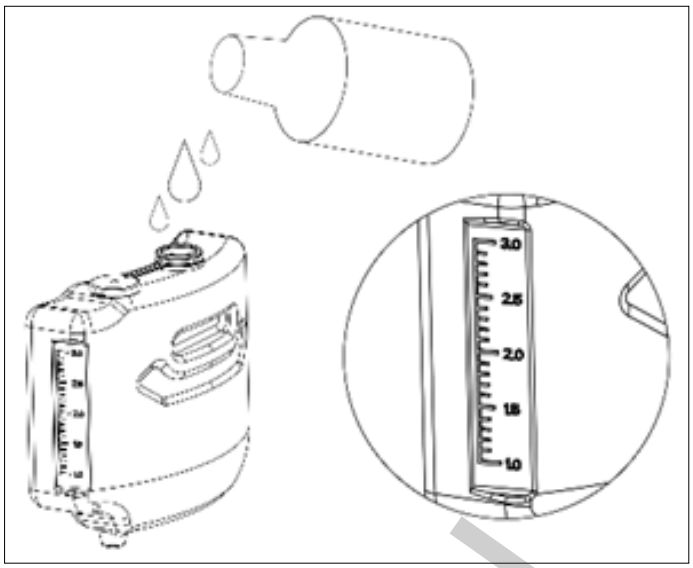

Рис. 10 Заполнение емкости моющим средством

Индикатор уровня моющего средства всегда должен находиться под отверстием бачка для моющего средства.

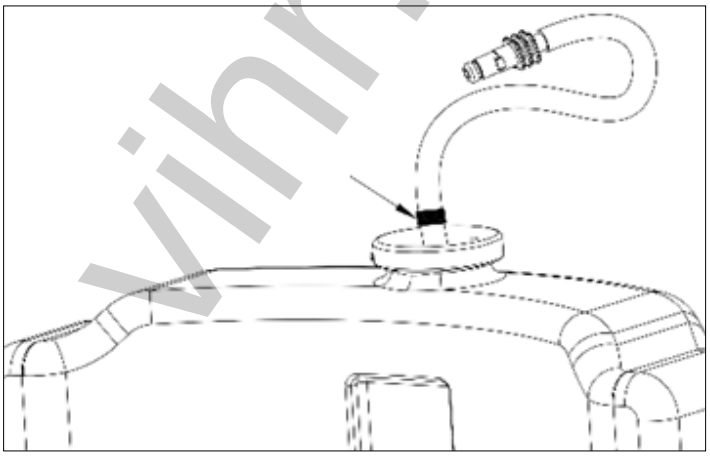

Рис. 11 Индикатор уровня моющего средства

vihr.su

Работа

Подключите пылесос к сети электропитания.

Выключатель имеет 3 положения:

«I» - Сухая уборка и уборка жидкостей.
- Режим влажной уборки и чистки ковров и мебели.
«0» - Выкл.

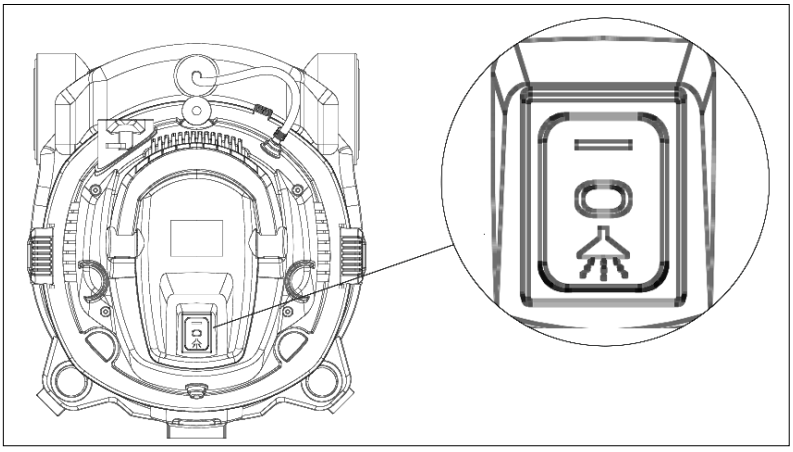

Рис. 12 Режимы выключателя

Чистка ковров и мебели.

Выберите подходящую насадку, залейте моющее средство и уберите мешок для сбора пыли. Предварительно очистите объект чистки от крупных частиц грязи и посторонних предметов.

Нажмите кнопку распылителя моющего средства, при этом моющее средство будет распыляться из распылительной насадки для ковров и мебели. При первом использовании подождите подачи моющего средства несколько десятков секунд.

Равномерно и медленно распылите моющее средство на очищаемую поверхность. Затем почистите щеткой и пропылесосьте для полной очистки. При сильных загрязнениях процедуру рекомендуется повторить.

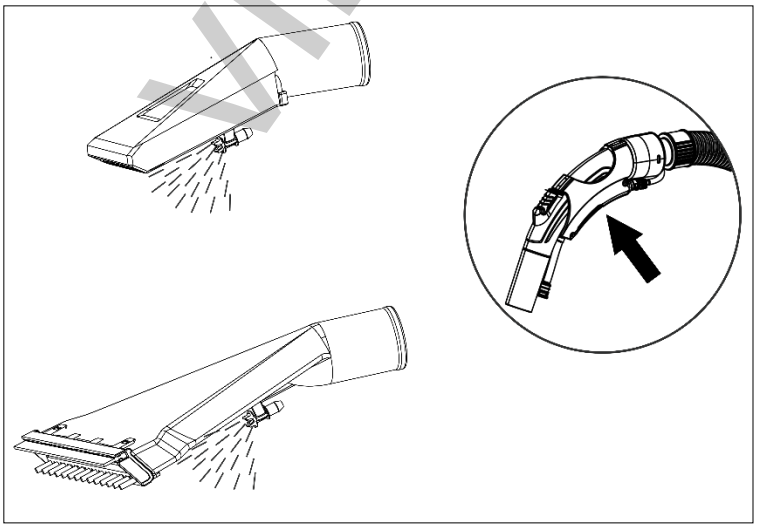

Рис. 13 Распыление моющего средства или воды

Для очистки пола от пыли, мусора, пролитой жидкости и т.д. используйте специальную насадку для пола.

Чтобы отрегулировать силу всасывания, нажмите кнопку на ручке гофрированного шланга.

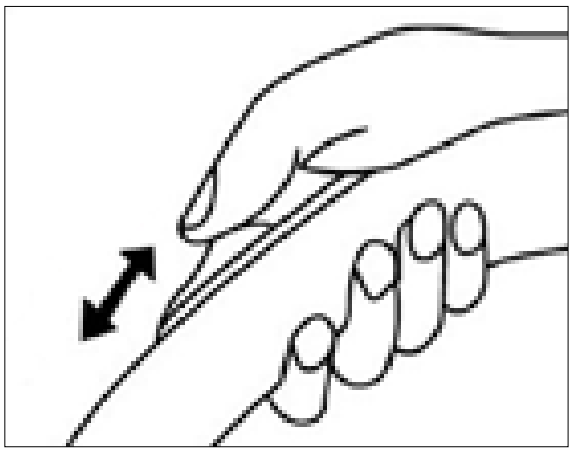

Рис. 14 Регулировка силы всасывания

⚠Внимание!

Регулярно проверяйте состояние шланга и насадок. Не допускайте засорения!

Если необходимо воспользоваться функцией выдувания, подсоедините шланг к отверстию с другой стороны крышки с электродвигателем и проверните по часовой стрелке, чтобы зафиксировать. Затем включите пылесос.

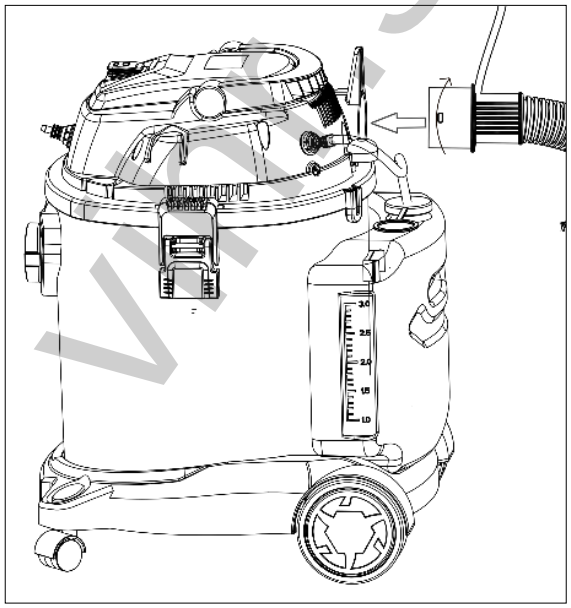

Рис. 15 Подсоединение шланга для выдувания

Пылесос имеет возможность всасывать воду. При заполнении бака водой всасывание автоматически прекращается, но двигатель продолжает работать, при этом звук двигателя усиливается. В этом случае, следует отключить пылесос, слить воду и продолжить уборку.

От густой пыли мастерской, или после отделки помещений фильтры могут легко засориться. В этом случае нажмите несколько раз на кнопку очистки фильтра на задней панели насадки, и мощность

всасывания на некоторое время восстановится. Если в это время закрыть всасывающее отверстие, это будет более эффективно.

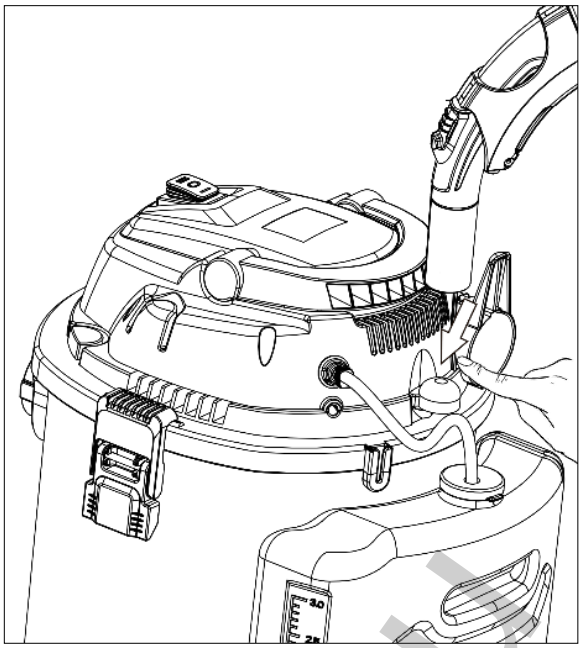

Рис. 16 Очистка фильтра

7. ТЕХНИЧЕСКОЕ ОБСЛУЖИВАНИЕ

По окончании работ отключите пылесос и протрите внешние части тряпкой. Снимите крышку и прочистите фильтры. При заполнении мешка для пыли, аккуратно выньте его из бака и установите новый мешок. Очистите бак после сбора воды и чистки ковров и мебели.

⚠Внимание!

Чистку фильтров необходимо производить тщательно. Загрязненный фильтр и полный мешок для пыли влияют на силу всасывания пылесоса. При повреждении фильтра, замените его на новый.

Проводите очистку и осмотр пылесоса после каждого использования!

vihr.su

8. ВОЗМОЖНЫЕ НЕИСПРАВНОСТИ И СПОСОБЫ ИХ УСТРАНЕНИЯ

Неисправность	Возможные причины	Способы устранения
Пылесос не запускается	• Отсутствие напряжения • Неправильно выбран режим работы	• Проверьте подключение электропитания • Выбрать верное положение выключателя
Утечка пыли/ жидкости/моюще го средства из шланга/трубок/па трубков	• Принадлежности установлены неправильно, недостаточная герметичность. • Резиновое уплотнительное кольцо на трубке для моющего средства сломано или отсутствует.	• Проверьте герметичность дополнительных соединений. • Обратитесь в сервисный центр для ремонта или снова затяните уплотнительное кольцо.
Ненормальный шум при работе	• Бак заполнился грязной водой и водяной клапан сработал. • Пылесос перевернут, и водяной клапан сработал.	• Слейте воду из бака. • Установите пылесос в рабочее положение
Пылесос начинает дымить	• Перегретый, перегруженный или поврежденный двигатель.	• Выключите пылесос и обратитесь в сервисный центр.
В крышку пылесоса поступает пыль	• Поврежден или отсутствует фильтр	• Замените или установите фильтр
Слабое всасывание	• Фильтры / трубки / шланг/ всасывающее отверстие заблокированы. • Бак не плотно закрыт крышкой. • Заполнился мешок для пыли.	• Очистите фильтры и принадлежности и воспользуйтесь функцией очистки фильтров. • Установите крышку в исходное положение и закрепите её на баке. • Замените мешок для пыли.
Сточные воды или пена выдуваются из отверстия для выдува или насадки.	• Фильтры установлены неправильно. • Фильтры следует заменить. • В резервуаре слишком много пены.	• Проверьте правильность установки фильтров. • Замените фильтры на новые. • Используйте моющее средство с низким пенообразованием или рекомендованный тип распылителя; очистите резервуар от сточных вод и пены.

Таблица 2 Возможные неисправности и способы их устранения

vhr.su

9. ТРАНСПОРТИРОВАНИЕ И ХРАНЕНИЕ

Моющий пылесос необходимо защитить от механических повреждений во время транспортировки.

Хранение необходимо осуществлять в сухом помещении.

Пылесос не требует консервации, но нужно обязательно слить из емкостей моющее средство, промыть их и просушить. Его следует хранить вдали от нагревательных приборов и избегая попадания прямых солнечных лучей.

Пылесос, отслуживший свой срок и не подлежащий восстановлению, должен утилизироваться согласно нормам, действующим в стране эксплуатации.

В других обстоятельствах:

- не выбрасывайте пылесос вместе с бытовым мусором;
- рекомендуется обращаться в специализированные пункты вторичной переработки сырья.

10. ГАРАНТИЙНЫЕ ОБЯЗАТЕЛЬСТВА

Пожалуйста, ознакомьтесь с настоящим гарантийными обязательствами при покупке изделия и проследите за тем, чтобы гарантийный талон был заполнен надлежащим образом торговой организацией.

Производитель гарантирует работоспособность изделия в течении всего гарантийного срока. Гарантия распространяется на недостатки изделия, вызванные дефектом производства или материалов.

Гарантия действует лишь в случаях, когда эксплуатация и техническое обслуживание осуществлялись в соответствии с указаниями паспорта. Претензии по качеству изделия принимаются только при условии, что недостатки обнаружены и претензии заявлены в течение установленного гарантийного срока со дня продажи.

Гарантийный ремонт производится при наличии и полном совпадении серийных номеров на устройстве и в паспорте.

Гарантийный ремонт не производится в следующих случаях:

- при отсутствии гарантийного талона;
- гарантийный талон не оформлен соответствующим образом – не принадлежит представленному изделию, в талоне нет даты продажи или подписи продавца или печати торговой организации;
- по истечении срока гарантии;
- при самостоятельном вскрытии (попытке вскрытия) или ремонте изделия вне гарантийной мастерской (нарушены пломбы, сорваны шлицы винтов, корпус редуктора установлен неверно и т.п.);

vinr.su

- если деталь, которая подлежит замене, относится к расходным материалам (щётки, ремни, смазки, фильтра, мешки, шланги, насадки).

Гарантийные обязательства производителя не распространяются на изделие:

- с повреждениями или неисправностями, возникшими в результате использования с нарушениями требований эксплуатации паспорта изделия, использования не по назначению, а также естественного износа узлов и деталей, вызванного интенсивной эксплуатацией машины;

- при сильном загрязнении инструмента, как внешнем, так и внутреннем, ржавчине (выявляются при диагностике в сервисном центре);

- при перегрузке или заклинивании (одновременный выход из строя ротора и статора или обеих обмоток статора; выявляется при диагностике в сервисном центре);

- при механическом повреждении корпуса, сетевого шнура или вилки;

- с неисправностями, возникшими полностью или частично, прямо или косвенно вследствие установки или замены деталей, либо установки дополнительных деталей или изменения конструкции изделия;

Изготовитель не дает гарантию на оснастку и другие принадлежности (патроны сверлильные, гайки, цанги, пилки, буры, крепления режущего инструмента, аккумуляторные батареи, зарядное устройство, шлифовальные подошвы, ножки и т.д.).

Ответственность по настоящей гарантии ограничивается указанными в настоящем документе обязательствами, если иное не определено законом.

vihr.su

ДОРОГОЙ ПОКУПАТЕЛЬ!

Т.М. «ВИХРЬ» выражает Вам огромную признательность за Ваш выбор. Мы делаем все возможное, чтобы наше оборудование удовлетворяло Вашим потребностям, а качество соответствовало лучшим мировым стандартам.

Производитель устанавливает официальный срок службы на моющий пылесос 5 лет, при условии соблюдения правил эксплуатации.

Гарантийный срок эксплуатации моющего пылесоса “ВИХРЬ” – 1 год. Моментом начала эксплуатации считается дата, указанная организацией-продавцом в гарантийном талоне.

11. ГАРАНТИЙНЫЙ ТАЛОН

Моющий пылесос_____

зав №_____

модель _____

Дата продажи _____

Наименование и адрес торговой организации_____

м.п.

С правилами эксплуатации и условиями гарантии ознакомлен. Продукция получена в полной комплектации. Претензий к внешнему виду не имею.

ФИО и подпись покупателя

vihr.su

ГАРАНТИЙНЫЙ ТАЛОН
Описание дефекта, № прибора

_____
_____
_____
_____
_____
_____
_____
_____

М.П.

_____
_____

ГАРАНТИЙНЫЙ ТАЛОН
Описание дефекта, № прибора

_____
_____
_____
_____
_____
_____
_____
_____

М.П.

_____
_____

ГАРАНТИЙНЫЙ ТАЛОН
Описание дефекта, № прибора

_____
_____
_____
_____
_____
_____
_____
_____

М.П.

_____
_____

12. СЕРВИСНЫЕ ЦЕНТРЫ

- **Абакан**, Квартал Молодежный 12а к1, тел.: +7 (390) 226-30-10, +7 908 326-30-10
- **Армавир**, ул. Мичурина, д. 6, тел.: +7 (861) 376-38-46, +7 (962) 855-40-18
- **Архангельск**, Окружное шоссе, д.9, тел.: +7 (952) 301-25-26
- **Астрахань**, ул. Рыбинская, д.11, тел.: 8 (8512) 99-47-76
- **Барнаул**, Южный проезд, 14 лит 6, тел: +7 (3852) 25-13-10
- **Белгород**, ул. Константина Заслонова, д. 92к5, тел: +7 (472) 240-29-13
- **Благовещенск,** ул. Промышленная 5А, тел.: +7 (914) 601-07-00; +7 (416) 231-98-68
- **Братск**, ул.Коммунальная, здание 17, строение 2, тел: +7 (914) 939-23-72
- **Брянск**, Московский проспект, 138Бс1, тел: +7 (4832) 59-06-44
- **Великий Новгород**, ул. 3-я Сенная, д.2А, тел: +7 (964) 694-40-34
- **Владивосток**, Днепровская улица, 102Ас2, тел: +7 (904) 624-03-29, +7 (423) 249-26-72
- **Владимир**, ул. Казарменная, 2, тел.: +7 (492) 249-43-32
- **Волгоград**, пр-т Волжский, 4к, тел.: +7 (844) 278-01-68 (доб. 2 – сервис)
- **Вологда**, ул. Саммера, д. 64, тел.: +7 (817) 226-48-63
- **Воронеж**, проспект Труда, д. 48Ф, тел.: +7 (473) 204-53-29
- **Екатеринбург**, ул. Новинская, 12, тел.: +7 (343) 384-57-25, +7 (965) 509-78-08.
- **Иваново**, ул. Наговицыной-Икрянистовой, д.6., тел +7 (493) 277-41-11
- **Ижевск**, улица Пойма, 22литВ, тел.: +7 (3412) 57-60-21
- **Иркутск**, ул.Трактовая, д.28А/2, СКЦ Байкалит, складское помещение №5 тел: +7 (908) 660-41-57 (сервис), +7 (395) 270-71-62
- **Йошкар-Ола**, пгт. Медведево, ул. Гагарина, 4И, тел. +7 (836) 249-72-32
- **Казань**, ул. Габдуллы Тукая, д. 125., тел.: +7 (843) 206-03-65
- **Калининград**, ул. Ялтинская, д. 129, тел: +7 (401) 276-36-09
- **Калуга**, Дальняя улица, 17А, тел: +7 (965) 709-98-96, +7 (484) 292-23-76
- **Кемерово**, ул. Радищева, д. 2/2 к4 вход Б1, тел: +7 (905) 907-38-69, +7 (384) 265-02-69
- **Киров**, ул. Калинина, д. 38, тел.: +7 (833) 221-42-71, 21-71-41
- **Кострома**, ул. Костромская, д.111, тел: 8 (4942) 46-73-76; 8 (4942) 46-18-59
- **Краснодар**, ул. Грибоедова, д.4, литер "Ю", тел: +7 (989) 198-54-35; +7 (861) 203-46-92
- **Красноярск**, ул. Северное шоссе 7И/2 (желтый склад), тел: 8(391)204-62-88
- **Курган**, ул. Омская, д.171Б, тел: +7 (352) 263-09-25, 63-09-24
- **Курск**, ул. 50 лет Октября 128. Тел.: +7 (471) 236-04-46
- **Липецк**, Ангарская улица, вл26, тел: +7 (474) 252-26-97, +7 (903) 028-97-96
- **Магнитогорск**, ул. Вокзальная 1, строение 3 тел.: +7 (919) 342-82-12
- **Москва**, Каширский проезд, 23с7, тел для заказа пропуска: +7 (495) 118-96-42 (за час до прибытия))
- **Москва**, Павловская улица, 27с3, эт. 1, комн. 5, тел.: +7 (495) 215-25-73
- **Московская область**, деревня Новая Купавна дом 9, тел.: +7 (495) 108-64-86 (доб. 2), +7 (968) 772-81-36
- **Московская область**, г. Долгопрудный, мк-н Павельцево, Новое ш, д. 31, литер "Ч", тел.: +7 (495) 968-85-70
- **Мурманск**, ул. Промышленная, 19, офис 406, тел.: 8 (8152) 65 61 90
- **Набережные Челны**, ул.Магистральная, д.3А, тел.: +7 (855) 220-57-43
- **Нижний Новгород**, проспект Гагарина, 176Г, тел: +7 (831) 429-05-65 (доб. 2)
- **Нижний Тагил**, ул. Индустриальная 37, тел.: +7 (343) 596-37-60
- **Новокузнецк**, ул. Производственная, 19/1, тел.: +7 (960) 931-71-41. +7 (384) 320-49-31
- **Новороссийск**, Краснодарский край., г. Новороссийск, ул. Осоавиахима, д. 212, тел.: +7 (861) 730-94-54
- **Новосибирск**, 1-е Мочищенское шоссе 1/4, тел.: 8 (383) 373-27-96
- **Омск**, ул. Космический проспект, 109 стр.1 дверь 20, 2 этаж, тел: +7 (3812) 38-18-62 (сервисный центр), +7 (3812) 21-46-38 (отдел продаж)
- **Оренбург**, улица Базовая, 17 А, тел: +7 (353) 248-64-90
- **Орёл**, пер. Силикатный, д.1, тел: +7 (486) 244-58-19
- **Орск**, Орское шоссе, 6, тел: +7 (353) 237-62-89 (ориентир для поиска - Фуд Сервис Орск (51.239211, 58.485791)
- **Пенза**, ул. Бумажников 17, тел: +7 (841) 222-46-79
- **Пермь**, ул. Сергея Данщина, д. 6а, корпус 1, тел.: +7 (342) 205-85-29
- **Петрозаводск**, район Северная Промзона, ул. Заводская, д. 10 А, тел.: +7 (812) 309-87-08, +7 (921) 222-67-80

vin.su

- **Псков**, ул. Леона Поземского, д.110Е, тел.: +7 (811) 229-62-64
- **Пятигорск**, Черкесское шоссе д.1, тел.: +7 (968) 279-27-91, +7 (865) 220-58-50 (доб. 2)
- **Ростов на Дону**, ул. Вавилова, д. 62А, тел.: +7 (938) 100-20-83
- **Рязань**, пр-д Яблочкова, д. 8Г, тел.: +7 (491) 246-65-58
- **Самара**, Советский р-н, ул. Заводское шоссе, д. 15А, литер "А", тел.: +7 (846) 206-05-52
- **Санкт-Петербург**, Ириновский проспект дом 14, корпус 3, тел.: +7(812) 309-92-75
- **Саранск**, ул. Пролетарская, д.130А, база Комбината "Сура", тел.: +7 (834) 222-36-37
- **Саратов**, ул. Пензенская, д. 2, тел: +7 (845) 249-11-79
- **Симферопольский район, село Перово**, улица Хачирашвили, 56, тел.: +7 (978) 091-19-58, +7 (3652) 66-97-48
- **Смоленск**, Краснинское шоссе, дом 37б, стр. 2, тел.: +7 (481) 229-46-99
- **Сочи**, ул. Транспортная, д. 28, тел: +7 (862) 226-57-45
- **Ставропольский край, Михайловск**, улица Ленина, 162А, тел.: +7 (865) 220-65-62
- **Стерлитамак**, ул. Кочетова 43А, тел.: +7 (347) 229-44-10
- **Сургут**, ул. Базовая, д. 5, тел.: +7 (346) 275-82-31 (доб. 1 - офис, доб. 2 – сервис)
- **Тамбов**, ул. Волжская, д. 69, с7, тел.: 8 (4752) 50-37-96, +7 (964) 130-85-73
- **Тверь**, ул. Коняевская, д.12, стр.1, тел.: +7 (482) 263-31-71, +7 (920) 185-48-77
- **Тольятти**, ул. Коммунальная, д. 23, стр. 1, тел.: +7 (848) 265-12-05, +7 (964) 973-04-29
- **Томск**, пр-т Фрунзе 119/5 ст1, тел.: +7 (952) 801-05-17
- **Тула**, Ханинский проезд, д. 25/3, тел.: +7 (487) 274-02-53
- **Тюмень**, Старый Тобольский тракт, 5-й километр, 1Ас3, тел.: +7 (345) 266-28-91
- **Улан-Удэ**, ул. 502 км, д. 160в, тел.: +7 (301) 220-42-87
- **Ульяновск**, Московское шоссе, 14, тел.: +7 (842) 227-06-30, 27-06-31
- **Уфа**, ул. Ульяновых, д. 65, корпус 7, литер "2Б", тел.: +7 (347) 214-53-59
- **Хабаровск**, ул. Суворова, 80Н, тел.: +7 (421) 293-44-68
- **Чебоксары**, Вурнарское шоссе, 11, тел.: +7 (8352) 35-53-83, +7-962-321-41-75
- **Челябинск**, ул. Морская, д. 6/3, тел.: +7 (351) 222-43-15, 222-43-16
- **Череповец**, ул. Гоголя, д 60, тел.: +7 (911) 517-87-92, +7 (820) 249-05-34
- **Чита**, ул. Евгения Гаюсана, д. 48, стр. 5, тел. +7 (302) 228-44-79
- **Шахты**, Ростовская область, пер. Газетный, д. 4Г, тел.: +7 (863) 303-56-10, +7 (909) 406-63-11
- **Южно-Сахалинск**, пр-т Мира, 2 "Б"/5, корпус 8, тел.: +7 (424) 249-07-85.
- **Ярославль**, ул. Журавлева, 3Г, тел: +7 (485) 266-32-20
- **Казахстан, г. Актобе**, жилой массив Коктем (бывш. Заречный - 1), д. 311, тел.: 8(7132)72-46-40
- **Казахстан, г. Алматы**, Илийский тракт, 29, тел: +7 (727) 225-47-45, 225-47-46
- **Казахстан, г. Атырау**, пр-т Азаттык, 118Б, тел: +7 (7122) 30-85-06, +7 (700) 244-50-96
- **Казахстан, г. Караганда**, ул. Складская 2А/1, тел.: +7 (707) 469-80-56
- **Казахстан, г. Костанай**, ул. Каирбекова, 318/2, цокольный этаж, тел.: 87774451977;
- **Казахстан, г. Нур-Султан (Астана)**, ул. Циолковского, д. 4, склад 8а, тел.: +7 (771) 754-02-45
- **Казахстан, г. Павлодар,** ул. Центральная промзона стр. 2021, склад № 8, тел.: 8 (771) 191 31 92.
- **Казахстан, г. Тараз**, ул. Санырак батыра, 47м, тел.: +7 777 932 86 18
- **Казахстан, г. Усть-Каменогорск**, Самарское шоссе 9/5, тел.: 87084403219
- **Казахстан, г. Шымкент**, ул. Сарбаздар 18. тел.: +7 (776) 808-50-05
- **Казахстан, г Петропавловск**, ул. Универсальная 5. Тел: +7(708)589-69-00.
- **Республика Беларусь, г. Витебск,** проспект Фрунзе, д 81/24, помещение 2, тел.: + 375 25 502 19 10
- **Республика Беларусь, г. Гомель**, ул. Текстильная, д. 9, тел.: 8 (029) 327 29 44, +375 44 510-60-00, +375 33 377-29-44, +375 23 229-39-18, +375 29 327-29-44
- **Республика Беларусь, г. Гродно**, Промысловый пр., д. 12, тел.: +375 29 785-78-53
- **Республика Беларусь, г. Минск**, ул. Притыцкого, д. 62/1, цокольный этаж, тел.: +375 29 7-629-629
- **Республика Беларусь, г. Минск**, Партизанский проспект, д. 2, тел.:+375 (29) 397-02-87 (администратор)
- **Республика Беларусь, Минская область**, д. Тарасово, ул. Ратомская, д. 1Б, помещение 3, тел.: +375 29 806-52-78,+375 29 132-82-26
- **Армения, г. Ереван**, улица Пушкина 51/18, тел.: +37491226998; +37441999226

Актуальная информация по адресам сервисных центров и приобретению оригинальных запчастей также доступна на официальном сайте www.vihr.su в разделе Сервис и на сайте www.utake.ru

vihr.su

vihr.su

vihr.su

Изготовитель (импортер):
Гонконг Юаньлин Маои Ко., Лимитед
Адрес: H12, 8F, Юниверсал индастриал центр, 19-25, Шан Мэй стрит, Фотан, Нью Территорис, Гонконг

Сделано в КНР

Ред.1